料号 Part NO.	品名 Parts Name	型号 Part NO.	铁板孔径 mounting hold A	最大线孔 B	覆盖 head diameter C	高度 over height D	螺纹规格	相关认证
39-PSP-11	旋转塞头	PSP-11	18.5	21.7	10.4	6	PG-11	

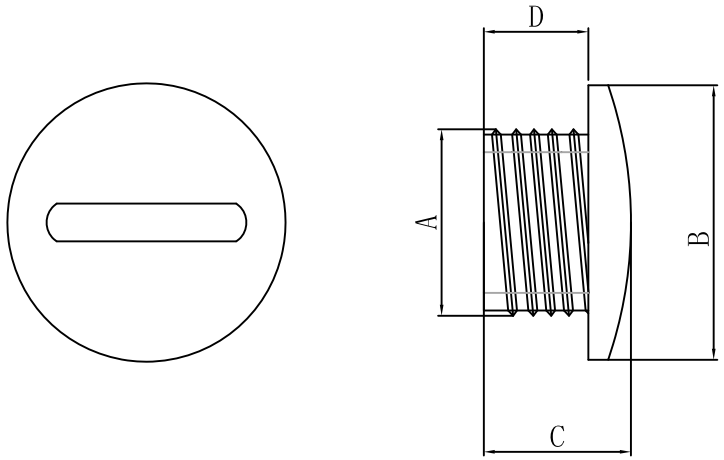

材质：尼龙66工程塑料，UL94V-2阻燃等级，
耐油污、抗侵蚀。
颜色：黑色。

苏州惠华电子科技有限公司
技术质量部

DIMENSION	TOLERANCES						DWG. BY	liu liang	UNIT	mm
0.0 0.00	±0.3						CHK. BY	sullivan	REV.	A
							APP. BY	wang zhiyan	DWG. NO.	HIWA/QR-JZ-39-PSP-11
FRIST ANGLE PROJ		A	NEW PART	sullivan	zy.wang	2010/02/08	HIWA 惠华 苏州惠华电子科技有限公司			
			REVISION RECORD							

未经许受权不得修改和复印
该知识产权属于技术质量部