料号 material No.	品名 Parts Name	型号 Part NO.	螺栓口直径 screw dia. d2⌀	Dimensions (mm)					美制螺栓号 USA screw
				B	L±1.5	F	H	DΦ	
40-RV1.25-12	圆形预绝缘端头	RV1.25-12	13.0	19.2	36.0	16.5	10.0	4.3	1/2

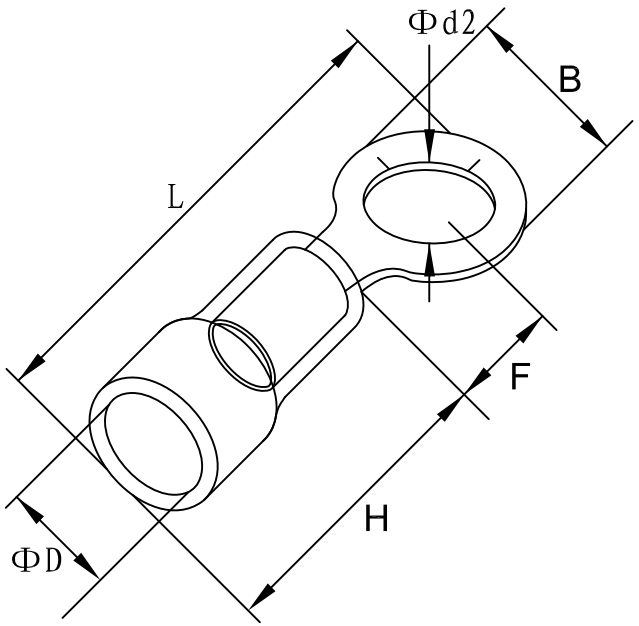

导线截面：0.5-1.5mm² （美国线规22-16）
最大电流：Imax=19A
材　　质：紫铜镀,PVC
材料厚度：0.75mm
颜色：红色
公差：±0.5mm

苏州惠华电子科技有限公司 技术质量部

未经许受权不得修改和复印
该知识产权属于技术质量部

DIMENSION	TOLERANCES						DWG. BY	liu liang	UNIT	mm
0.0 0.00	±0.5						CHK. BY	sullivan	REV.	A
							APP. BY	wang zhiyan	DWG. NO.	HIWA/QR-JZ-40-RV1.25-12
FRIST ANGLE PROJ		A	NEW PART	sullivan	zy.wang	2010/02/08	HIWA 惠华 苏州惠华电子科技有限公司			
			REVISION RECORD							