料号 Part NO.	品名 Parts Name	
34-LCBT-5	PC板间隔柱	LCBT-5

P.C.B ⌀3.0
Thickness 1.2-1.7

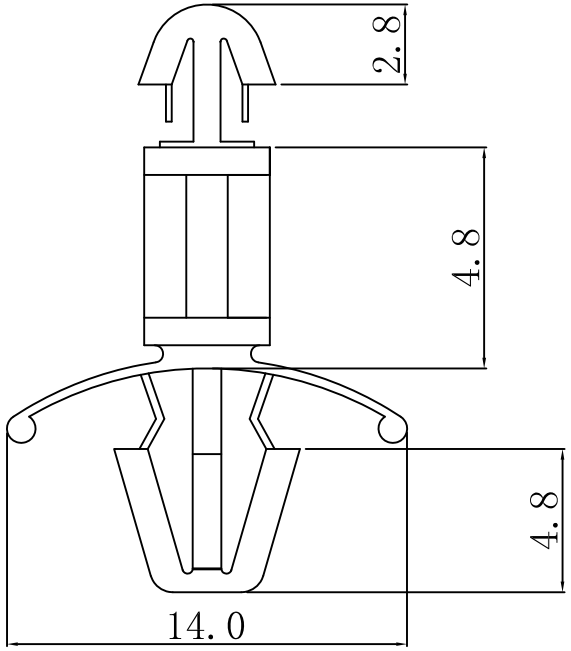

Chassis ⌀4.8
Thickness 0.8-2.2

用途：固定PC板与PC板之固定；不占空间
材质：NYLON66(UL)
防火等级：94V-2
颜色：白色（本色）

苏州惠华电子科技有限公司 技术质量部

未经许受权不得修改和复印
该知识产权属于技术质量部；

DIMENSION	TOLERANCES						DWG. BY	liu liang	UNIT	mm
0.0 0.00	±0.5						CHK. BY	sullivan	REV.	A
							APP. BY	wang zhiyan	DWG. NO.	HIWA/QR-JZ-34-LCBT-5
FRIST ANGLE PROJ		A	NEW PART	sullivan	zy.wang	2010/02/08	HIWA 惠华 苏州惠华电子科技有限公司			
			REVISION RECORD							